PRODUCT MANUAL

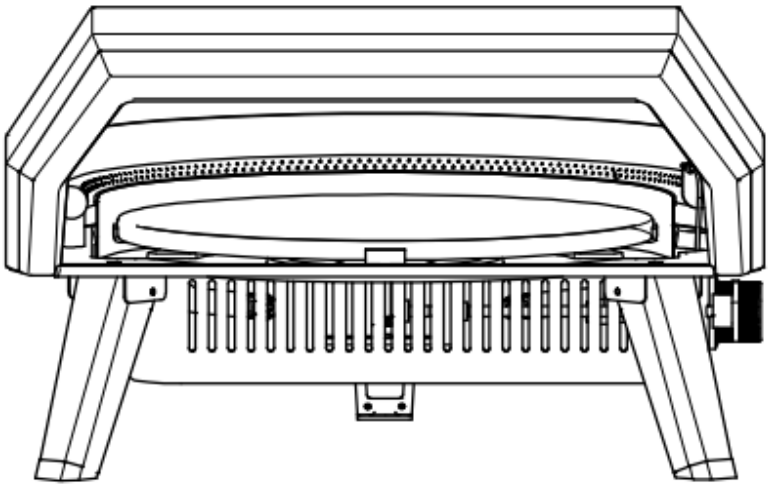

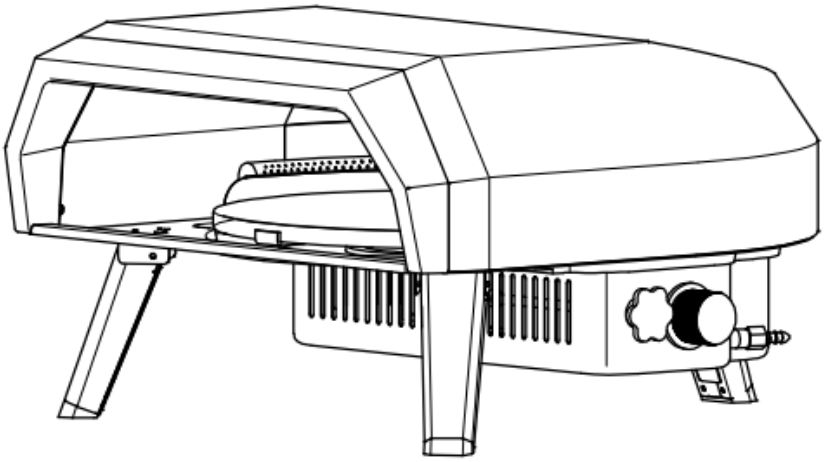

DO NOT OPERATE THIS APPLIANCE BEFORE READING THE INSTRUCTION MANUAL
ห้ามใช้งานเครื่องนี้ก่อนที่จะอ่านคู่มือการใช้งาน

WARNING: ACCESSIBLE PARTS MAY BE VERY HOT. KEEP YOUNG CHILDREN AWAY
คำเตือน: ขณะใช้งานบริเวณรอบๆอาจมีความร้อนมาก ให้เด็กเล็กอยู่ห่างจาก

DANGER

- For outdoor use only but the appliance is not intended to be installed in or on recreational vehicles and/or boats.

หากใช้ภายในควรอยู่ในพื้นที่ที่มีอากาศถ่ายเทสะดวก และอยู่บนพื้นฐานความปลอดภัย เตาไม่ได้ออกแบบมาเพื่อติดตั้งในหรือบนยานพาหนะเพื่อการพักผ่อนและ/หรือเรือ

- If you smell gas : Shut off gas to the appliance / Extinguish any open flame

หากได้กลิ่นแก๊ส : ปิดแก๊ส / ดับเครื่องทันทีและเช็คว่ามีสายรั่วไหลอยู่หรือไม่

- Keep the fuel supply hose away from any heated surface

เก็บท่อจ่ายน้ำมันเชื้อเพลิง หรือสายแก๊สให้ห่างจากความร้อนของตัวเครื่อง

- Keep children and pets away from the appliance at all times.

ดูแลเด็กและสัตว์เลี้ยงให้ห่างจากเครื่องขณะใช้งาน

- Do not move the appliance when in use.

ห้ามเคลื่อนย้ายเครื่องขณะใช้งาน

- This appliance is not intended for and should never be used as a heater.

เตาไม่ควรใช้เป็นเครื่องทำความร้อนทุกชนิด

- Never operate this appliance unattended. If a fire should occur, keep away from the appliance and immediately call your fire department. Do not attempt to extinguish an oil or a grease fire with water.

ห้ามใช้งานโดยไม่มีใครดูแล หากเกิดไฟไหม้ควรออกห่างจากเตาและนักดับเพลิง อย่าพยายามที่จะดับไฟน้ำมันหรือไขมันด้วยน้ำ

- When using a match to light the appliance, make sure to use the included matchstick holder.

เมื่อใช้ไม้ขีดเพื่อจุดไฟเครื่อง ตรวจสอบให้แน่ใจว่าได้ใช้ที่ยึดก้านไม้ขีดที่ให้มาด้วย

- Do not store this appliance indoors unless the gas cylinder is disconnected and Do not store gas cylinder in a building, garage or any other enclosed area and keep out of reach of children at all times.

อย่าเก็บเครื่องนี้ไว้ในที่สามารถโดนฝน หรือความเปียกชื้น

- หลังใช้งานให้ถอดถังแก๊สออก และอย่าเก็บถังแก๊สไว้ในอาคาร โรงรถ หรือพื้นที่ปิดล้อมอื่นๆ และเก็บให้พ้นมือเด็กตลอดเวลา
- Check all gas supply fittings for leaks before each use.

ตรวจสอบอุปกรณ์จ่ายแก๊สทั้งหมดว่ามีรอยรั่วก่อนใช้งานแต่ละครั้งหรือไม่

- Do not use the appliance until all connections have been checked and do not leak

อย่าเปิดใช้เครื่องจนกว่าจะต่อทั้งหมดเสร็จสิ้น

- Do not smoke while leak testing. Never leak test with an open flame.

ห้ามสูบบุหรี่ขณะเปิดใช้งานตัวเครื่อง

WARNING

- When lighting, keep your face and hands as far away from the appliance as possible.

เมื่อเปิดใช้งาน ให้ระวังใบหน้าและมือให้ห่างจากเครื่องให้ได้มากที่สุด

- Minimum clearance from sides of unit to combustible construction is 610mm (24 inches).

ระยะห่างขั้นต่ำจากด้านข้างของยูนิตถึงส่วนที่ติดไฟได้โครงสร้าง 610 มม. (24")

- Minimum clearance from back of unit to combustible construction is 915mm (36 inches).

ระยะห่างขั้นต่ำจากด้านหลังของตัวเครื่องถึงสารติดไฟได้โครงสร้าง 915 มม. (36")

- Spiders and insects can nest inside the burner of the appliance and disrupt gas flow. Inspect the burner at least once a year. Before cleaning, make sure the gas supply and control knob is in the OFF position and that the burner and oven has cooled.

แมงมุมและแมลงต่างๆสามารถทำรังภายในเตาได้ ซึ่งเป็นสาเหตุขัดขวางการไหลของก๊าซ ควรตรวจสอบเตาได้ที่อย่างน้อยปีละครั้ง ก่อนทำความสะอาด ตรวจสอบให้แน่ใจว่าปุ่มจ่ายแก๊สและปุ่มควบคุมอยู่ในตำแหน่งปิด และหัวเผาและเตาอบเย็นลงแล้ว

- The appliance should not be located or used under overhead unprotected combustible construction materials or surfaces. For a grill, fryer or broiler, the minimum clearance shall be at least 10ft (3m) from any structure or combustible material.

ไม่ควรวางหรือใช้เตาข้างใต้โครงสร้างที่ติดไฟได้

- หลังใช้งานควรปล่อยให้เครื่องเย็นลงก่อนเคลื่อนย้ายใดๆ
- ขณะใช้งานพื้นผิวของตัวเครื่องยังคงมีความร้อนอยู่ ไม่แนะนำให้สัมผัส ควรรอให้เย็นลงก่อนทุกครั้ง
- ขณะใช้งานควรวางในพื้นที่ราบเรียบ ไม่ควรวางเตาไว้ในพื้นที่หักเห หรือสถานที่ที่มีโอกาสเสี่ยงให้เตาหล่น
- This manual contains important information necessary for the proper assembly and safe use of the appliance. Read and follow all warnings and instructions before assembling and using the appliance. Keep this manual for future reference and includes an instruction to clean and inspect the hose before each use of the appliance. If there is evidence of abrasion, wear, cuts, or leaks, the hose must be replaced prior to the appliance being put into operation. The replacement hose assembly shall be that specified by the manufacturer.

คู่มือนี้ประกอบด้วยข้อมูลสำคัญที่จำเป็นสำหรับการใช้งานเครื่องอย่างปลอดภัย อ่านและปฏิบัติตามคำเตือนและคำแนะนำทั้งหมดก่อนประกอบและใช้งานเครื่อง เก็บคู่มือนี้ไว้ใช้อ้างอิงในอนาคต รวมถึงคำแนะนำในการทำความสะอาดและตรวจสอบท่อก่อนใช้งานเครื่องแต่ละครั้ง หากมีหลักฐานของการเสียดสี การสึกหรอ รอยตัด หรือการรั่วไหล ต้องเปลี่ยนท่อก่อนที่จะใช้งานเครื่อง ชุดประกอบท่อทดแทนจะต้องเป็นไปตามที่ผู้ผลิตกำหนด

ASSEMBLY

Unfold legs - กางขาตั้งออก

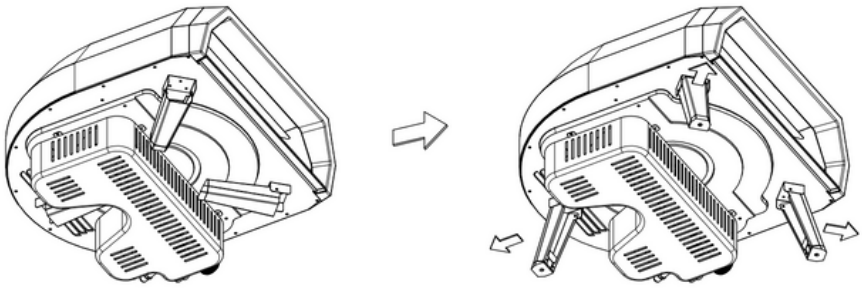

Install the Pizza stone with rotating plate - ติดตั้งแผ่นพิซซ่าในจาน360องศา

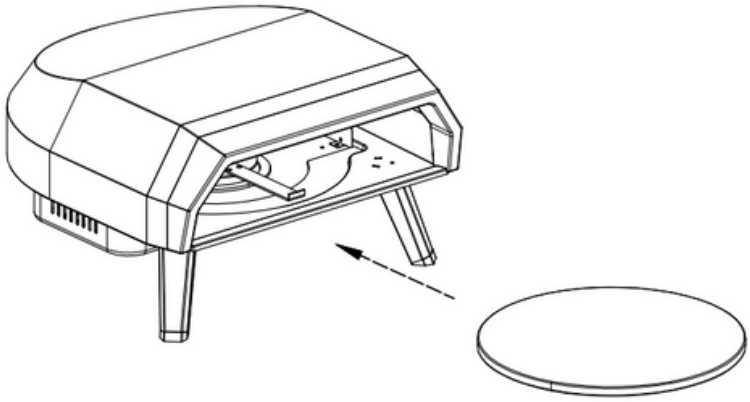

Connecting gas hose - เชื่อมต่อกับสายแก๊สและถังแก๊ส(แรงดันต่ำเท่านั้น)

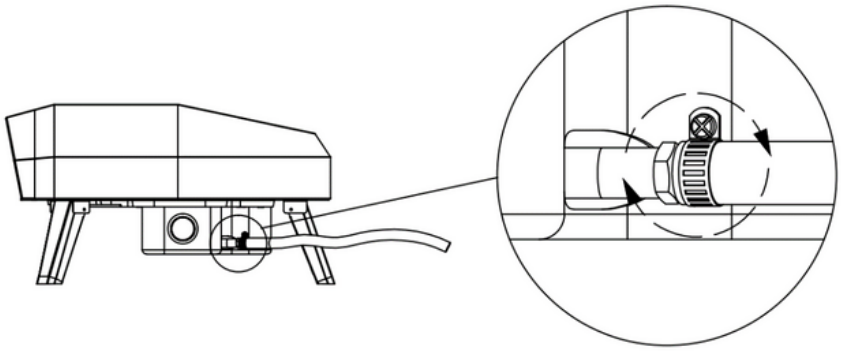

Installation Complete Photo - ควรวางสายแก๊สปลอดภัยแบบในภาพ

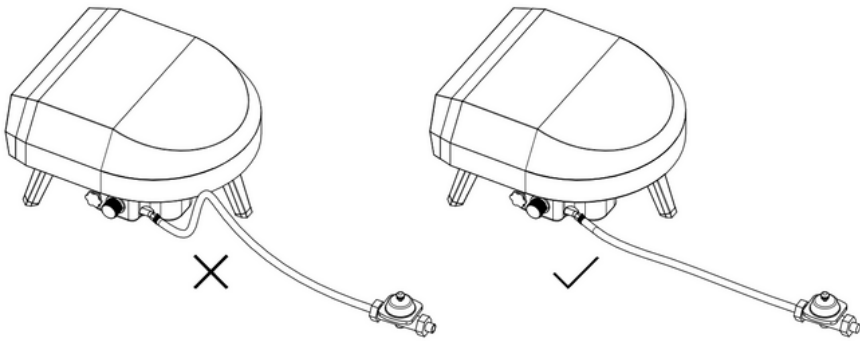

The position of the connection flexible tube so as to ensure that it is not subjected to twisting.
This appliance must be kept away from flammable materials during use
ตำแหน่งของท่อเชื่อมต่อ ไม่ควรบิดงอ, เก็บให้ห่างจากวัสดุไวไฟระหว่างการใช้งาน

BEFORE LIGHTING – ก่อนเปิดใช้งานเครื่อง

- Inspect the gas supply hose prior to turning on the gas. If there is evidence of cut, wear or abrasion, it must be replaced prior to use.

ตรวจสอบท่อจ่ายแก๊สก่อนเปิดแก๊ส หากมีหลักฐานการตัด การสึกหรอ หรือการเสียดสี จะต้องเปลี่ยนใหม่ก่อนใช้งาน

- Screw the regulator onto the gas cylinder. Leak check the hose and regulator connections with a soap and water solution before lighting the appliance.

ขันสกรูเรกูเลเตอร์ไปที่ถังแก๊ส ตรวจสอบการรั่วของท่อและการเชื่อมต่อตัวควบคุมด้วยสบู่ก่อนจุดไฟเครื่อง

- Only the low pressure regulator and gas hose

ควรใช้เฉพาะตัวควบคุมแรงดันและท่อแก๊สแรงดันต่ำเท่านั้น

WARNING FOR LP GAS CYLINDER – คำเตือนสำหรับถังแก๊ส

- Turn off the gas supply at the gas cylinder after use.

ปิดการจ่ายแก๊สที่ถังแก๊สหลังการใช้งาน

- The precautions to be taken when changing the gas cylinder which shall be carried out away from any source of ignition.

ในการเปลี่ยนถังแก๊สจะต้องดำเนินการให้ห่างจากแหล่งกำเนิดประกายไฟ

- If the information above is not followed exactly, a fire resulting in death or serious injury may occur.

หากไม่ปฏิบัติตามข้อมูลข้างต้นทุกประการ อาจเกิดเพลิงไหม้ซึ่งส่งผลให้มีผู้เสียชีวิตหรือบาดเจ็บสาหัสได้

Product name	Gas Pizza Oven		Model number	PZL-16
Appliance Category	✓ I3+(28-30/37)		☐I3/P(30)	☐I3/P(50)
Type of gas	Butane	propane	Butane, Propane or their mixture	
Gas pressure	28-30 mbar	37 mbar	28-30 mbar	50 mbar
Injector size	1.03		1.03	0.88
Injector marked	1.03		1.03	0.88
Total heat input	8.0 kW		G30：582g/h G31：572g/h	
Destination countries	✓GB, BE, CH, CY, CZ, ES, FR, GR, IE, IT, LT, LU, LV, PT, SK, SI		AL, CY, DK, EE, FI, HU, IT, LT, NL, NO, SE, SI, SK, RO, HR, TR, BG, IS, LU, MT, LV	AT, CH, DE, SK

SAFETY PRACTICES TO AVOID INJURY -
แนวทางปฏิบัติด้านความปลอดภัยเพื่อหลีกเลี่ยงการบาดเจ็บ

When properly cared for, your oven will provide safe, reliable service for many years. However, extreme care must be used as the oven produces intense heat that can increase the risk of accidents. When using this oven basic practices must be followed, including but not limited to following:

เมื่อได้รับการดูแลอย่างเหมาะสม เตาอบของคุณจะใช้งานได้ปลอดภัยเป็นเวลาหลายปี อย่างไรก็ตาม ต้องใช้ความระมัดระวังเป็นพิเศษเนื่องจากเตาอบก่อให้เกิดความร้อนสูงซึ่งอาจเพิ่มความเสี่ยงต่อการเกิดอุบัติเหตุได้ เมื่อใช้เตาอบนี้ต้องปฏิบัติตามหลักปฏิบัติพื้นฐาน ซึ่งรวมถึงแต่ไม่จำกัดเฉพาะสิ่งต่อไปนี้:

- Do not repair or replace any part of the oven unless specifically recommended in this manual. All other service should be referred to a qualified technician.

อย่าซ่อมแซมหรือเปลี่ยนชิ้นส่วนใดๆของเตาอบ เว้นแต่จะแนะนำเป็นพิเศษในคู่มือนี้ บริการอื่นๆ ทั้งหมดควรส่งต่อไปยังช่างเทคนิคที่มีคุณสมบัติเหมาะสม

- Children should not be left alone or unattended in an area where the oven is being used. Do not allow children to sit, stand or play around the oven at any time.

ไม่ควรปล่อยให้เด็กอยู่ตามลำพังหรือไม่มีผู้ดูแลในบริเวณที่ใช้เตาอบ อย่าให้เด็กนั่ง ยืน หรือเล่นรอบๆ เตาอบไม่ว่าในเวลาใดก็ตาม

- Never let clothing or other flammables come in contact with or too close to any burner or hot surface until it has cooled. The fabric could ignite, causing serious personal injury.

อย่าให้เสื้อผ้าหรือวัตถุไวไฟอื่น ๆ สัมผัสหรือใกล้กับเตาหรือพื้นผิวที่ร้อนจนเกินไปจนเย็นลง ผ้าอาจติดไฟทำให้เกิดการบาดเจ็บสาหัสได้

- For personal safety, wear proper apparel. Loose fittings garments or sleeves should never be worn while using the oven. Some synthetic fabrics are highly flammable and should not be worn while cooking.

เพื่อความปลอดภัยส่วนบุคคล ควรสวมเครื่องแต่งกายที่เหมาะสม ไม่ควรสวมเสื้อผ้าหรือแขนเสื้อหลวมๆ ขณะใช้เตาอบ ผ้าใยสังเคราะห์บางชนิดมีความไวไฟสูงและไม่ควรสวมใส่ขณะปรุงอาหาร

- Do not heat unopened food containers as a build-up of pressure may cause the containers to burst. When lighting the burner, always pay close attention to what you are doing.

แรงดันจากความร้อนที่สะสมอาจทำให้ภาชนะแตกได้ เมื่อจุดไฟให้ใส่ใจกับสิ่งที่คุณกำลังทำอยู่เสมอ

- When using the oven, do not touch the outer shell, stone baking board or immediate surroundings as these areas become extremely hot and could cause burns. The recommendation of the use of protective gloves when handling particularly hot components.

เมื่อใช้เตาอบ อย่าสัมผัสพื้นผิว แผ่นพิซซ่า หรือบริเวณโดยรอบ เนื่องจากบริเวณเหล่านี้จะร้อนจัดและอาจทำให้เกิดการไหม้ได้ ข้อแนะนำในการใช้ถุงมือป้องกันเมื่อจับต้องส่วนประกอบที่ร้อนเป็นพิเศษ

- Do not use the oven to cook extremely fatty meats or other products which increase flare-up.

อย่าใช้เตาอบในการปรุงอาหารเนื้อสัตว์ที่มีไขมันสูงหรือผลิตภัณฑ์อื่นๆ ที่ทำให้เกิดการปะทุไฟ

- Keep the area surroundings the oven free from combustible material including fluids, trash and vapours. such as gasoline or charcoal lighter fluid.

ดูแลบริเวณโดยรอบเตาอบให้ปราศจากวัสดุที่ติดไฟได้ รวมถึงของเหลว ถังขยะ และไอระเหย เช่นน้ำมันเบนซินหรือน้ำมันไฟแช็กถ่าน

- Do not obstruct the flow of combustion and ventilation air. Never use the oven in extremely windy conditions.

อย่ากีดขวางการไหลของอากาศที่เผาไหม้และการระบายอากาศ ห้ามใช้เตาอบในสภาวะที่มีลมแรงจัด

- The temperature under the oven is high. Do not place the oven on a table with flammable table clothes, plastic or any other inflammable materials.

อุณหภูมิใต้เตาอบสูง อย่าวางเตาอบไว้บนโต๊ะซึ่งมีผ้าปูโต๊ะที่ติดไฟได้ พลาสติก หรือวัสดุอื่นที่ติดไฟได้

OPERATING INSTRUCTIONS – คำแนะนำในการใช้งาน

To begin – เริ่มต้นใช้งาน :

- Make sure the oven has been leak tested and properly placed. *ตรวจสอบให้แน่ใจว่าเตาอบได้รับการทดสอบการรั่วและวางอย่างถูกต้อง*
- Remove any remaining packing material. *นำวัสดุบรรจุภัณฑ์ที่เหลืออยู่ออก*

TO LIGHT THE BURNER – วิธีเปิดใช้งาน :

- Make sure the control knob is in OFF position, and then turn the liquid propane cylinder valve ON by slowly turning counter-clockwise. *ตรวจสอบให้แน่ใจว่าปุ่มควบคุมอยู่ในตำแหน่งปิด จากนั้นจึงหมุนเปิดวาล์วกระบอกโพรเพนเหลวโดยหมุนทวนเข็มนาฬิกาช้าๆ*
- Push in and slowly turn the control knob anticlockwise until you hear a click and the burner ignites. *กดเข้าไปแล้วค่อยๆ หมุนปุ่มควบคุมทวนเข็มนาฬิกาจนกระทั่งได้ยินเสียงคลิกและเตาก็ติดไฟ*
- If burner doesn't light, turn the knob OFF, wait 5 minutes and repeat the lighting. *หากหัวเผาไม่ติด ให้ปิดลูกบิด รอ 5 นาทีแล้วเปิดไฟซ้ำ*

TO LIGHT WITH A MATCH – วิธีจุดด้วยด้ามไม้และไม้ขีดไฟ :

- If burner will not light after several attempts using the control knob, the burner may be lit with a match. *หากหัวเตาไม่ติดหลังจากพยายามหลายครั้งโดยใช้ปุ่มควบคุม สามารถจุดด้วยไม้ขีด*
- If you have already attempted to light the burner using the control knob, wait 5 minutes for any gas to dissipate. *หากคุณได้พยายามจุดเตาโดยใช้ปุ่มควบคุมแล้วรอ 5 นาทีเพื่อให้ก๊าซกระจายตัว*
- Insert a match into the matchstick holder, ignite the match and insert through the oven opening to the burner. *เสียบไม้ขีดเข้าไปในที่วางก้านไม้ขีด จุดไฟและใส่ผ่านช่องเปิดเตาอบไปที่เตา*
- Push and turn the control knob slowly, the burner should ignite immediately. *กดและหมุนปุ่มควบคุมช้าๆหัวเตาควรติดไฟทันที*
- If the burner does not light within seconds, turn the control knob OFF and wait 5 minutes and try again. *หากหัวเผาไม่ติดไฟภายในไม่กี่วินาทีปิดปุ่มควบคุมแล้วรอ 5 นาทีแล้วลองอีกครั้ง*

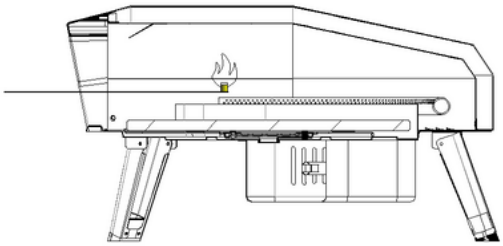

CARE AND MAINTENANCE - การดูแลและบำรุงรักษา

- Store the oven out of direct sunlight and indoors where possible and when storing for extended periods of time. *เก็บเตาอบให้พ้นจากแสงแดดโดยตรงและในที่ร่มหากเป็นไปได้และเมื่อเก็บไว้เป็นเวลานาน*
- The oven should not be exposed to harsh weather conditions such as snow, heavy rain and strong winds.Wait for the oven to cool completely before moving. *เตาอบไม่ควรสัมผัสกับสภาพอากาศที่รุนแรง เช่น หิมะ ฝนตกหนัก และลมแรง รอให้เตาอบเย็นสนิทก่อนเคลื่อนย้าย*
- The outer shell of the oven may fade over time and through use. This will not affect performance. *เปลือกด้านนอกของเตาอบอาจซีดจางตามกาลเวลาและจากการใช้งาน สิ่งนี้จะไม่ส่งผลกระทบต่อประสิทธิภาพการทำงาน*

STONE BAKING BOARD - แผ่นหินพิซซ่า

- DO NOT use the stone over an open flame. *อย่าใช้หินเหนือเปลวไฟ*
- Avoid extreme temperature change to the stone. DO NOT place frozen foods on a hot stone. *หลีกเลี่ยงการเปลี่ยนแปลงอุณหภูมิที่รุนแรงของหิน อย่าวางอาหารแช่แข็งบนหินร้อน*
- The stone is fragile and can break if bumped or dropped. *หินมีความเปราะบางและอาจแตกหักได้หากกระแทกหรือตกหล่น*
- The stone is very hot during use and stays hot for a long time after use. *หินจะร้อนมากระหว่างการใช้งานและจะร้อนเป็นเวลานานหลังการใช้งาน*
- DO NOT cool the stone with water when the stone is hot. *อย่าทำให้หินเย็นด้วยน้ำเมื่อหินร้อน*
- After cleaning the stone with water, please dry the stone before use. This can be done in a conventional oven at 60°C (140°F) for 2 hours. *หลังจากทำความสะอาดหินแล้ว กรุณาเช็ดหินให้แห้งก่อนใช้งาน ซึ่งสามารถทำได้ในเตาอบธรรมดาที่อุณหภูมิ 60°C (140°F) เป็นเวลา 2 ชั่วโมง*

TROUBLESHOOTING

PROBLEM	POSSIBLE CAUSE	PREVENTION/SOLUTION
Burner will not light	1. No gas flow 2. Coupling nut and regulator not fully connected 3. Obstruction of gas flow 4. Disengagement of burner to valve 5. Incorrect assembly	1. Check to see if propane tank is empty 2. Turn the coupling nut about one-half to three quarters additional turn until solid stop. Tighten by hand only - do not use tools 3. Clear burner tube 4. Reengage burner and valve 5. Check steps in assembly instructions
Sudden drop in gas flow or low flame	1. Out of gas	1. Check for gas in propane tank 2. Turn off gas control knob, wait 30 seconds and light oven. If flames are still low, turn off gas control knob and propane tank valve. Disconnect regulator. Reconnect regulator and leak test. Turn on propane tank valve, wait 30 seconds and then light oven.
Flames blow out	1. High or gusting winds 2. Low on propane gas*	1. Turn front of oven away from wind 2. Refill propane tank 3. Refer to Sudden drop in gas flow above
Flare-up	1. Grease build up 2. Excessive fat in meat 3. Excessive cooking temperature 4. Excess flour on the cooking surface	1. Clean oven 2. Trim fats from meat before cooking 3. Adjust (lower) temperature accordingly 4. Brush remnant flour from cooking surface
Flashback (fire in burner tube, roaring sound from burner)	1. Burner and/or burner tubes are blocked 2. Pressure drop during ingition	1. Turn gas control knob off. Clean burner and/or burner tubes. 2. Turn off oven, ensure the tank valve is fully open (if applicable) and relight.

WARRANTY

1. รับประกันสินค้า1ปีนับตั้งแต่วันที่สั่งซื้อสินค้า
2. การรับประกันสินค้าจะรับประกันในกรณีที่สินค้าเกิดจากการชำรุดในการผลิตและขั้นตอนการดำเนินงานของทางบริษัท ทางบริษัทจะเปลี่ยนสินค้าภายใน7วัน หลังจากการตรวจสอบสินค้าแล้วขึ้นอยู่กับกรณีต่างๆ เช่น
- สินค้ามีปัญหาที่เกิดจากการขนส่ง
- สินค้ามีปัญหาด้านการใช้งานหลังได้รับภายใน7วัน
- สินค้าชำรุดหลังจากเปิดกล่องสินค้า
- อื่นๆ
3. การรับประกันนี้ไม่รวมถึงอะไหล่เสริมต่างๆของสินค้า
4. การรับประกันสินค้าจะไม่ครอบคลุมปัญหาอันเนื่องมาจากอุบัติเหตุ สาธารณภัย ภัยธรรมชาติ เหตุสุดวิสัยต่างๆ รวมถึงเกิดจากการใช้งานที่ผิดวิธี เช่น ใช้กับถังแก๊สที่ไม่เหมาะสม, วางสินค้าไว้ใกล้เปลวไฟ, สายแก๊สรั่ว เป็นต้น
5. หากสินค้าผ่านการซ่อมแซมแก้ไขที่ผิดวิธี หรือ ไม่ถูกต้องตามคำแนะนำ ทางบริษัทขออนุญาตสงวนสิทธิ์ในการเคลมสินค้า
6. ขาดการดูแลบำรุงรักษาตามคำแนะนำ การประมาทจนเป็นผลทำให้เกิดความเสียหาย
7. การซ่อม ดัดแปลง ติดตั้งอุปกรณ์ใดๆที่ผิดจาก มาตราฐานเดิมทางบริษัทขออนุญาตสงวนสิทธิ์ในการเคลมสินค้า

1. Product warranty is 1 year from the date of purchase.
2. The product warranty is guaranteed in the event that the product is caused by defects in production and
The operating procedures of the company The company will exchange products within 7 days. After inspecting the product, it depends on various cases such as
- The product has problems caused by transportation.
- The product has usage problems after receiving it within 7 days.
- The product is damaged after opening the product box.
- other
3. This warranty does not include any additional parts of the product.
4. Product warranty does not cover problems resulting from accidents, disasters, natural disasters. Various force majeure events Including caused by incorrect use, such as using an inappropriate gas tank,
Place the product near open flames, leaking gas lines, etc.
5. If the product has been repaired in the wrong way or incorrectly according to the instructions. The company reserves the right to claim products.
6. Lack of maintenance according to instructions. Negligence results in damage.
7. Repairing, modifying, or installing any equipment that is incorrect
As per the original standard, the company reserves the right to claim products.